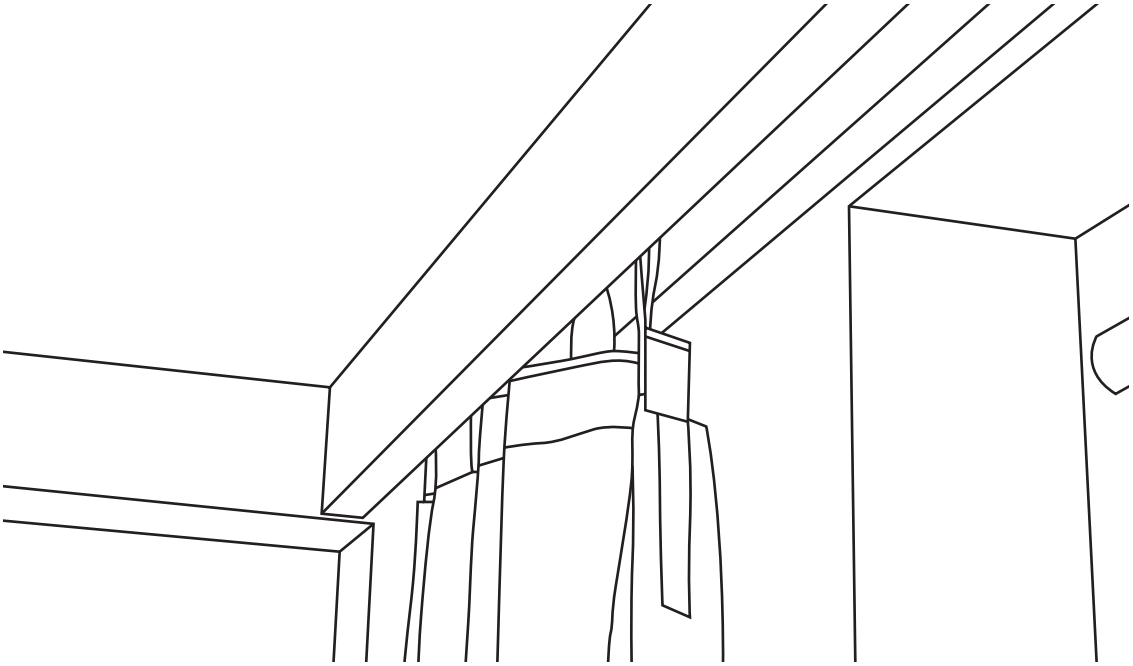

MONTAGEANLEITUNG FÜR DIE ABDECKUNG DER VORHANGSTANGE

WMB 2 Sp. z o.o. sp. k. | 1 Maja 86 Straße | Pietrowice Wielkie 47-480 | Polen | Tel: (+48) 32 415 45 93 | biuro@regipro.pl | www.regipro.pl

Materialien:

- TN-Trockenbauschrauben
- Polyurethanschaumkleber oder Gipskleber (z. B. Ceresit Ct84 oder Knauf Perlfix)
- Spachtelmasse für Gipskartonplatten (z. B. Knauf Uniflott)
- Acrylfarbe zum Abdichten von Kanten
- Dübel für Schrauben (je nach Art der Decke/Wand)

Werkzeuge:

- Bohrer/Schrauber
- Betonbohrer
- Messer
- Wasserwaage
- Maßband
- Bleistift
- Schleifpapier
- Holzsäge

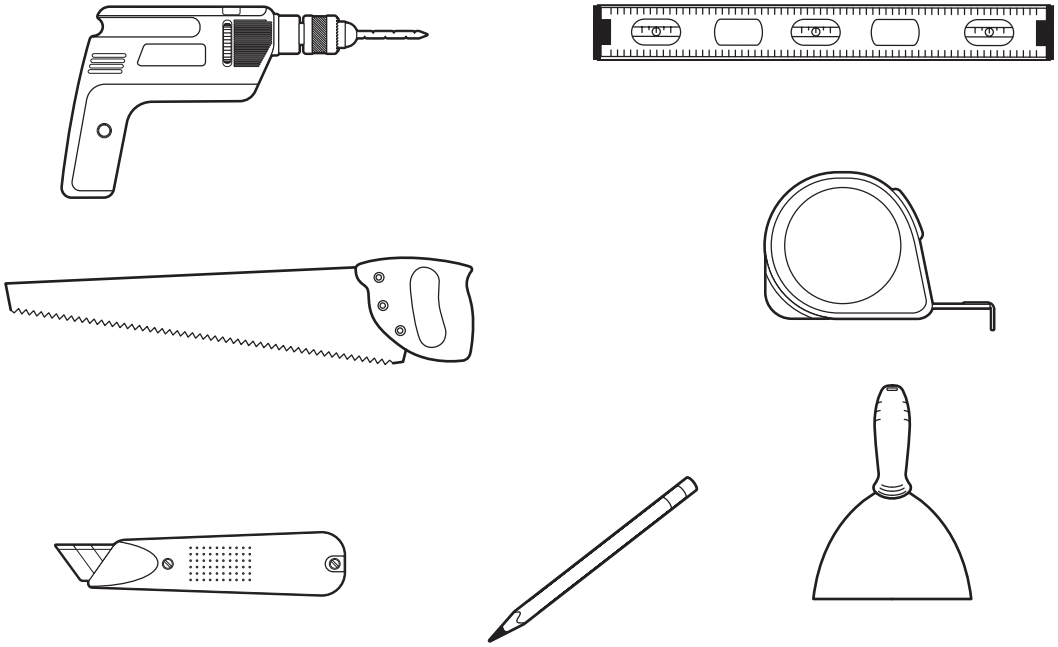

Schritt 1

Einbauort bestimmen

Schleifen Sie vorsichtig geschnittene Kanten, was ein späteres Verspachteln erleichtert. Tragen Sie den Polyurethan- oder Gipskleber auf den Spalt mit dem Styropor auf. Legen Sie dann die Abdeckung auf Montagebleche so, dass ein Montageblech zwischen dem Styropor und der Platte liegt.
Anschließend verwenden Sie die Schrauben, um die Abdeckung mit den Montageblechen zu verschrauben.

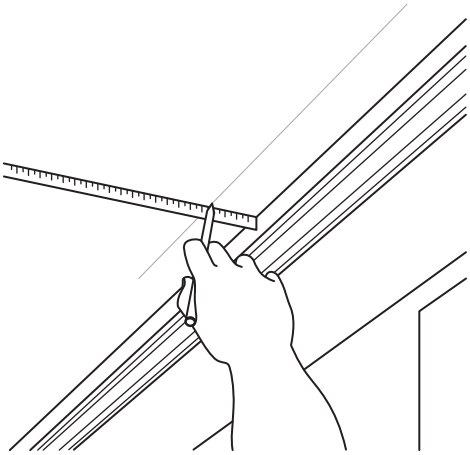

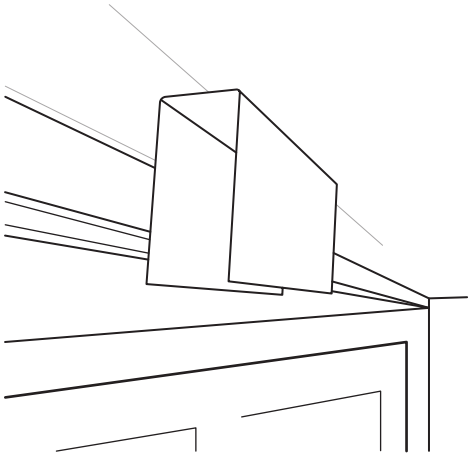

Schritt 2

Abdeckung montieren

Schleifen Sie vorsichtig geschnittene Kanten, was ein späteres Verspachteln erleichtert.
Tragen Sie den Polyurethan- oder Gipskleber auf den Spalt mit dem Styropor auf.
Legen Sie dann die Abdeckung auf Montagebleche so, dass ein Montageblech zwischen dem Styropor und der Platte liegt.
Anschließend verwenden Sie die Schrauben, um die Abdeckung mit den Montageblechen zu verschrauben.

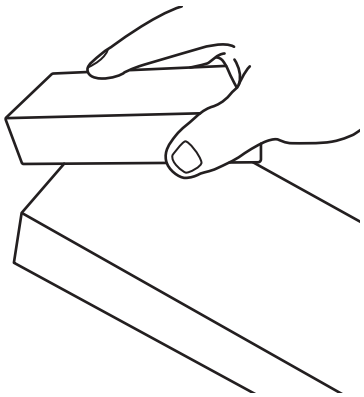

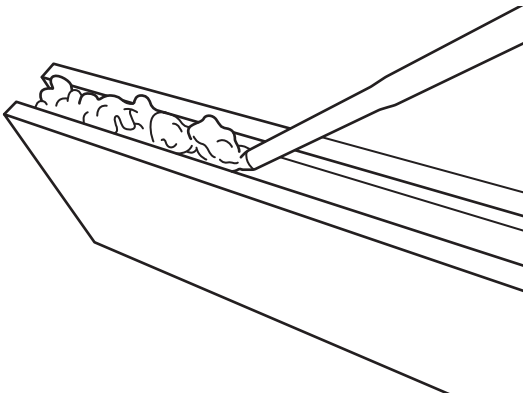

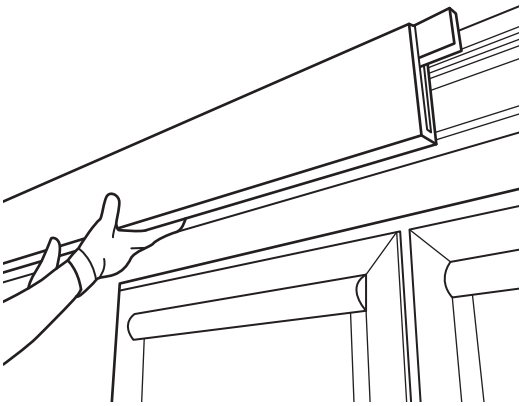

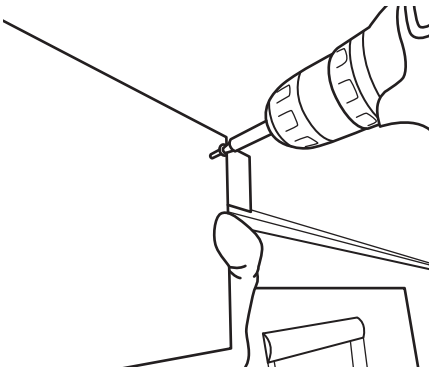

Schritt 3

Nächste Abdeckung montieren

Die nächste Abdeckung montieren Sie genauso wie in den vorherigen Schritten. Es empfiehlt sich, etwas Kleber auf die Verbindungsstellen der Abdeckung zur ihrer Verstärkung aufzutragen. Wenn zugeschnitten werden muss, verwenden Sie eine Holzsäge.

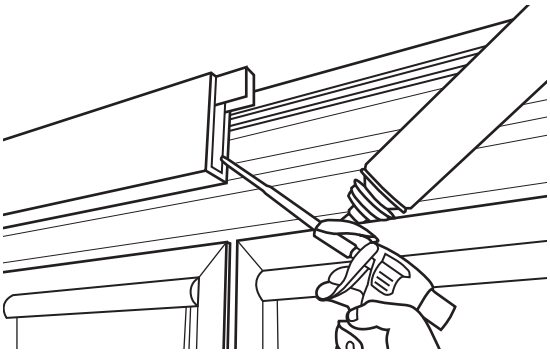

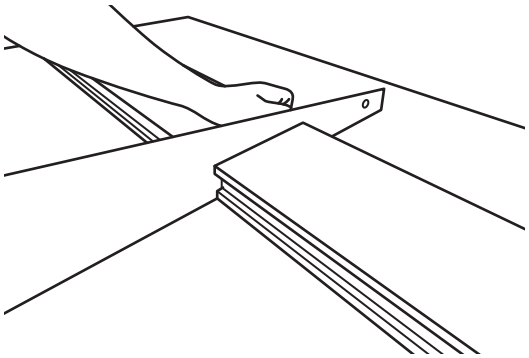

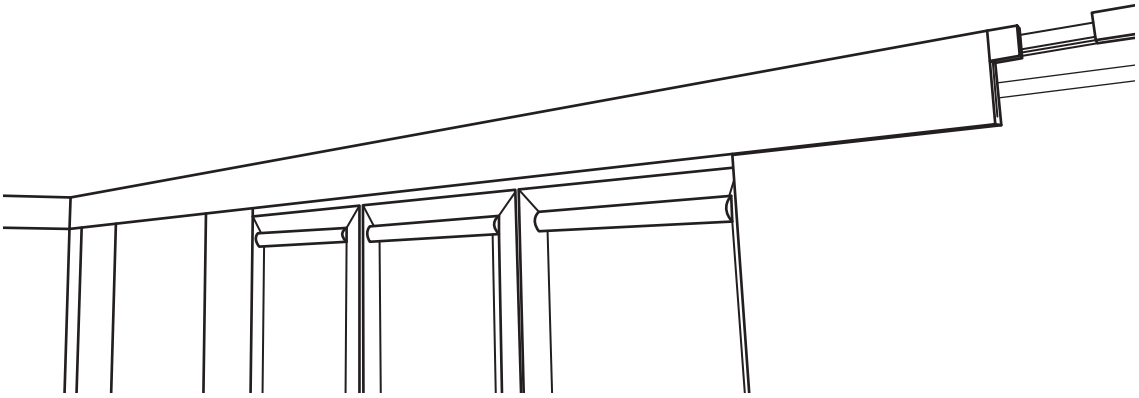

Schritt 4

Auftrag von Spachtelmasse und Acryl

Nach dem Aushärten des Klebers können Sie mit dem Spachteln von Verbindungsstellen beginnen. Verwenden Sie eine Spachtelmasse für Gipskartonplatten (wir empfehlen Knauf Uniflott). Tragen Sie sie gleichmäßig mit einem Spachtel auf die Verbindungsstellen und die Schraubenköpfe auf.

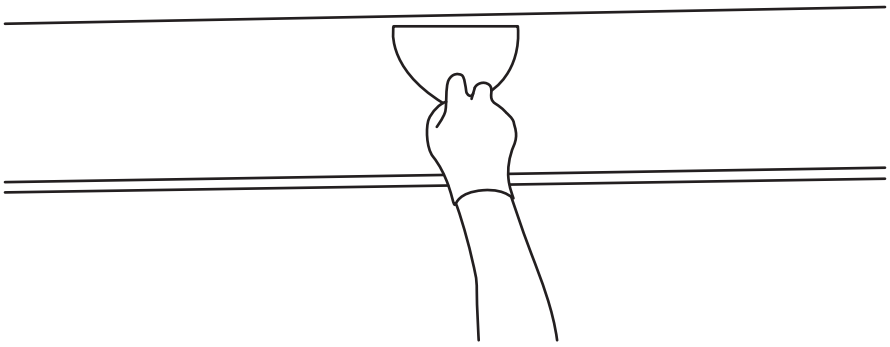

Schritt 5

Tragen Sie Acryl auf die Fugen zwischen der Abdeckung und der Wand und Decke auf.

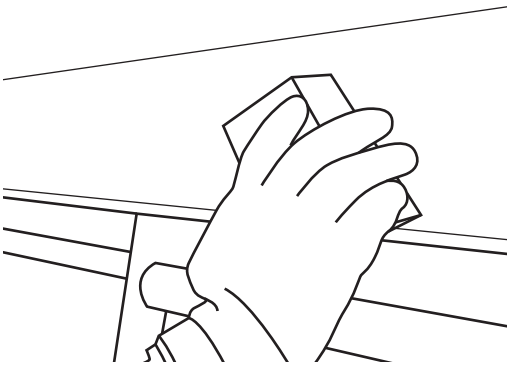

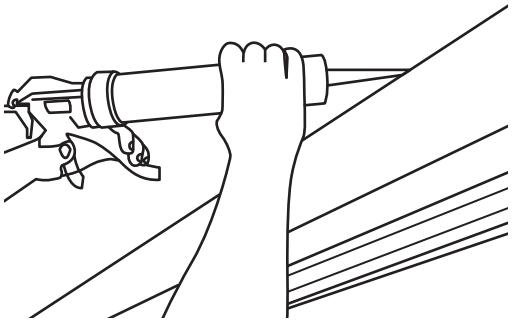

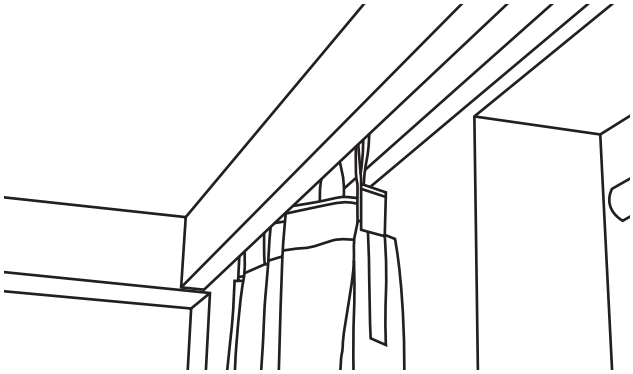

SCHLUSSBEMERKUNGEN.

Bei den Montagearbeiten beachten Sie die technischen Herstellervorgaben für verwendete Materialien. Diese Angaben sind auf Verpackungen für diese Materialien und in deren technischen Datenblättern zu finden. In Zweifelsfällen kontaktieren Sie Ihren Händler.

Die oben aufgeführten Angaben, Vorgaben und Hinweise basieren auf unseren besten Kenntnissen, Untersuchungen und Erfahrungen und sind in gutem Glauben gemäß den in unserem Unternehmen geltenden Grundsätzen erteilt worden. Alle vorgeschlagenen Verfahren gelten als üblich, trotzdem soll sich jeder Benutzer dieses Materials auf jedenerdenkliche Art und Weise vergewissern, einschließlich der Prüfung des Endprodukts unter angemessenen Bedingungen, dass das gelieferte Material für seine beabsichtigen Zwecke geeignet ist. Unser Unternehmen haftet nicht für Schäden, die auf eine nicht ordnungsgemäße oder unsachgemäße Verwendung der Materialien zurückzuführen sind.